第 66 回　東海高等学校総合体育大会

剣 道 競 技

期　日　　令和　元 年　6 月　22 日（ 土 ）　12 時　30 分
　　6 月　23 日（ 日 ）　9 時　00 分

会　場　　静岡市中央体育館

団 体 戦 公 式 記 録

男　子　団　体　戦

優　勝	中　京　高等学校	岐阜
2　位	磐田東　高等学校	静岡
3　位	東海大翔洋　高等学校	静岡
3　位	名古屋大谷　高等学校	愛知

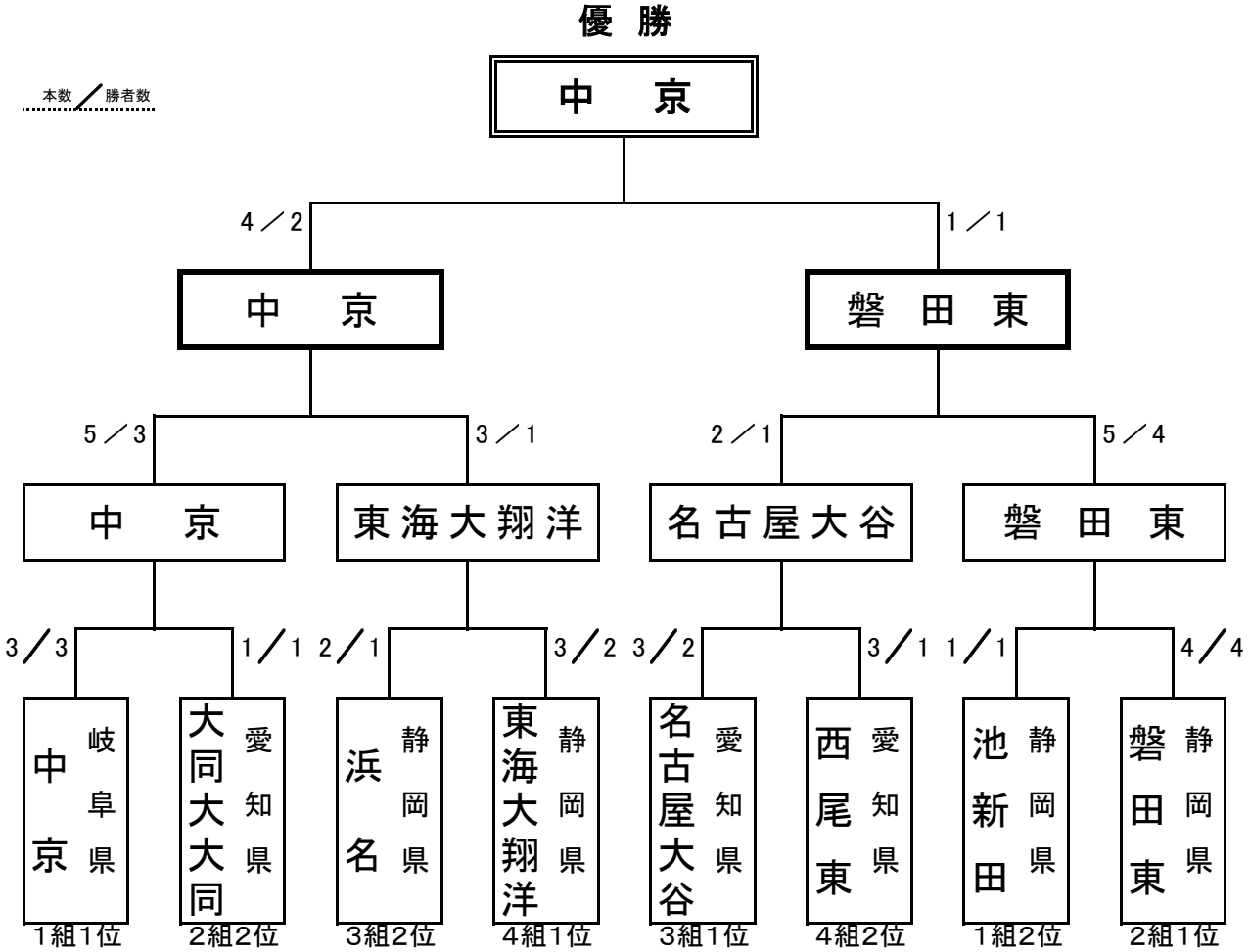

男子団体戦　決勝トーナメント

決　勝

チーム名	順序	先鋒	次鋒	中堅	副将	大将	勝者数	総本数	勝敗	代表戦
中京（岐阜県）	勝敗	□	□	○	△	○	2	4	○	
	氏名	内匠	伊藤	後藤	安藤	加藤				
	得点部位			メメ ▲		メ反				
		1 2 3 反	1 2 3 反	1 2 3 反	1 2 3 反	1 2 3 反				1 反
磐田東（静岡県）	得点部位			▲	メ ▲	▲ ▲	1	1	△	
	氏名	吉田	山本	古川	正木	大窪				
	勝敗	□	□	△	○	△				

準決勝　第1試合場

チーム名	順序	先鋒	次鋒	中堅	副将	大将	勝者数	総本数	勝敗	代表戦
中京（岐阜県）	勝敗	□	○	○	△	○	3	5	○	
	氏名	内匠	伊藤	後藤	安藤	加藤				
	得点部位		メメ	メコ		ド				
		1 2 3 反	1 2 3 反	1 2 3 反	1 2 3 反	1 2 3 反				1 反
東海大翔洋（静岡県）	得点部位			コ	メド		1	3	△	
	氏名	安田	赤池	田口	関	渡邉				
	勝敗	□	△	△	○	△				

準決勝　第2試合場

チーム名	順序	先鋒	次鋒	中堅	副将	大将	勝者数	総本数	勝敗	代表戦
名古屋大谷（愛知県）	勝敗	△	○	△	△	△	1	2	△	
	氏名	加藤尚	安藤	本多	小川	加藤大				
	得点部位	ド	メ	▲						
		1 2 3 反	1 2 3 反	1 2 3 反	1 2 3 反	1 2 3 反				1 反
磐田東（静岡県）	得点部位	メ メ		コ ▲	メ	メ	4	5	○	
	氏名	佐藤	山本	古川	正木	大窪				
	勝敗	○	△	○	○	○				

男子団体戦　決勝トーナメント

準々決勝　第1試合場 ①

チーム名	順序	先鋒	次鋒	中堅	副将	大将	勝者数	総本数	勝敗	代表戦
中京（岐阜県）	勝敗	○	○	□	△	○	3	3	○	
	氏名	内匠	伊藤	後藤	安藤	加藤				
	得点部位	ド	コ			メ				
		1 2 3反	1 2 3反	1 2 3反	1 2 3反	1 2 3反				1 反
大同大大同（愛知県）					メ		1	1	△	
	氏名	森川	夏目	村井	片岡	三嶋				
	勝敗	△	△	□	○	△				

準々決勝　第1試合場 ②

チーム名	順序	先鋒	次鋒	中堅	副将	大将	勝者数	総本数	勝敗	代表戦
浜名（静岡県）	勝敗	□	□	○	△	△	1	2	△	
	氏名	村岡	山田	鈴木寛	伊藤	鈴木誠				
	得点部位			メメ						
		1 2 3反	1 2 3反	1 2 3反	1 2 3反	1 2 3反				1 反
東海大翔洋（静岡県）					メ	メメ	2	3	○	
	氏名	安田	赤池	佐藤	関	渡邉				
	勝敗	□	□	△	○	○				

準々決勝　第2試合場 ③

チーム名	順序	先鋒	次鋒	中堅	副将	大将	勝者数	総本数	勝敗	代表戦
名古屋大谷（愛知県）	勝敗	□	○	○	□	△	2	3	○	
	氏名	加藤尚	安藤	本多	小川	加藤大				
	得点部位		コ ▲	ド	コ ▲					
		1 2 3反	1 2 3反	1 2 3反	1 2 3反	1 2 3反				1 反
西尾東（愛知県）					メ ▲	ドメ	1	3	△	
	氏名	後藤	長尾	徳永	山田	岡田				
	勝敗	□	△	△	□	○				

準々決勝　第2試合場 ④

チーム名	順序	先鋒	次鋒	中堅	副将	大将	勝者数	総本数	勝敗	代表戦
池新田（静岡県）	勝敗	○	△	△	△	△	1	1	△	
	氏名	池田	川田	山崎	杉澤	鈴木				
	得点部位	コ ▲								
		1 2 3反	1 2 3反	1 2 3反	1 2 3反	1 2 3反				1 反
磐田東（静岡県）			ド ▲	コメ	メ	コ ▲	4	5	○	
	氏名	佐藤	山本	古川	正木	大窪				
	勝敗	△	○	○	○	○				

男子団体戦　予選リーグ

1組	校名（県名・順位）	池新田	桜丘	鈴鹿	中京	勝点	勝者数	総本数	順位	代表
	池新田（静岡１）		○ 6／3	○ 3／1	△ 1／0	2	4	10	2	
	桜丘（愛知２）	△ 1／0		○ 6／3	△ 3／1	1	4	10	3	
	鈴鹿（三重３）	△ 2／1	△ 2／1		△ 0／0	0	2	4	4	
	中京（岐阜４）	○ 3／1	○ 5／3	○ 3／2		3	6	11	1	

2組	校名（県名・順位）	市立岐阜商業	皇學館	大同大大同	磐田東	勝点	勝者数	総本数	順位	代表
	市立岐阜商業（岐阜１）		△ 1／1	□ 1／1	△ 1／1	0.5	3	3	4	
	皇學館（三重２）	○ 2／2		△ 1／1	△ 1／1	1	4	4	3	
	大同大大同（愛知３）	□ 1／1	○ 2／1		□ 0／0	2	2	3	2	
	磐田東（静岡４）	○ 2／2	○ 2／2	□ 0／0		2.5	4	4	1	

3組	校名（県名・順位）	名古屋大谷	郡上	浜名	桑名	勝点	勝者数	総本数	順位	代表
	名古屋大谷（愛知１）		○ 5／3	○ 2／1	○ 1／1	3	5	8	1	
	郡上（岐阜２）	△ 1／0		△ 1／0	△ 3／1	0	1	5	4	
	浜名（静岡３）	△ 1／1	○ 2／1		○ 3／1	2	3	6	2	
	桑名（三重４）	△ 0／0	○ 4／2	△ 2／0		1	2	6	3	

4組	校名（県名・順位）	三重	東海大翔洋	麗澤瑞浪	西尾東	勝点	勝者数	総本数	順位	代表
	三重（三重１）		△ 1／0	○ 5／3	△ 0／0	1	3	6	3	
	東海大翔洋（静岡２）	○ 3／2		□ 1／1	○ 6／3	2.5	6	10	1	
	麗澤瑞浪（岐阜３）	△ 1／0	□ 1／1		△ 3／1	0.5	2	5	4	
	西尾東（愛知４）	○ 1／1	△ 3／1	○ 4／2		2	4	8	2	

男子団体戦　予選リーグ　　第1試合場

（第1試合）

チーム名	順序	先　鋒	次鋒	中堅	副将	大将	勝者数	総本数	勝 敗
池　新　田	勝敗	□	□	□	□	△	0	1	△
	氏名	山　本	川　田	山　崎	杉　澤	鈴　木			
（静岡県）	得点部位		▲	ド	▲				
		1 2 3反	1 2 3反	1 2 3反	1 2 3反	1 2 3反			
中　京	得点部位			ツ		ドド	1	3	○
（岐阜県）	氏名	内　匠	伊　藤	後　藤	安　藤	加　藤			
	勝敗	□	□	□	□	○			

（第2試合）

チーム名	順序	先　鋒	次鋒	中堅	副将	大将	勝者数	総本数	勝 敗
桜　丘	勝敗	□	○	○	△	○	3	6	○
	氏名	梅　田	浅　見	杉　原	坂　口	土　井			
（愛知県）	得点部位	ド	メメ	メ		メメ ▲			
		1 2 3反	1 2 3反	1 2 3反	1 2 3反	1 2 3反			
鈴　鹿	得点部位	メ	▲		メ		1	2	△
（三重県）	氏名	中　村	三　治	森　井	奥　村	向　井			
	勝敗	□	△	△	○	△			

（第3試合）

チーム名	順序	先　鋒	次鋒	中堅	副将	大将	勝者数	総本数	勝 敗
市立岐阜商業	勝敗	□	△	□	○	△	1	1	△
	氏名	那　須	川　部	蒲　田	渡　邉	石　原			
（岐阜県）	得点部位				メ	▲ ▲			
		1 2 3反	1 2 3反	1 2 3反	1 2 3反	1 2 3反			
磐　田　東	得点部位		コ			反	2	2	○
（静岡県）	氏名	川　島	山　本	古　川	正　木	大　窪			
	勝敗	□	○	□	△	○			

（第4試合）

チーム名	順序	先　鋒	次鋒	中堅	副将	大将	勝者数	総本数	勝 敗
皇　學　館	勝敗	□	□	△	○	□	1	1	△
	氏名	津　村	山　下	伊　藤	早　川	尾　上			
（三重県）	得点部位		▲		メ				
		1 2 3反	1 2 3反	1 2 3反	1 2 3反	1 2 3反			
大同大大同	得点部位		▲	ドコ	▲		1	2	○
（愛知県）	氏名	森　川	夏　目	村　井	片　岡	三　嶋			
	勝敗	□	□	○	△	□			

男子団体戦　予選リーグ　　第1試合場

（第5試合）

チーム名	順序	先鋒	次鋒	中堅	副将	大将	勝者数	総本数	勝敗
池新田（静岡県）	勝敗	□	○	□	□	△	1	3	○
	氏名	山本	川田	山崎	杉澤	鈴木			
	得点部位		反コ	コ					
		1 2 3 反	1 2 3 反	1 2 3 反	1 2 3 反	1 2 3 反			
鈴鹿（三重県）	得点部位		▲	メ ▲		メ	1	2	△
	氏名	中村	三治	森井	奥村	向井			
	勝敗	□	△	□	□	○			

（第6試合）

チーム名	順序	先鋒	次鋒	中堅	副将	大将	勝者数	総本数	勝敗
桜丘（愛知県）	勝敗	△	△	○	△	□	1	3	△
	氏名	梅田	浅見	杉原	坂口	土井			
	得点部位			メメ ▲		メ			
		1 2 3 反	1 2 3 反	1 2 3 反	1 2 3 反	1 2 3 反			
中京（岐阜県）	得点部位	コ	メコ	▲	メ	メ ▲	3	5	○
	氏名	内匠	伊藤	後藤	安藤	加藤			
	勝敗	○	○	△	○	□			

（第7試合）

チーム名	順序	先鋒	次鋒	中堅	副将	大将	勝者数	総本数	勝敗
皇學館（三重県）	勝敗	□	□	△	△	○	1	1	△
	氏名	津村	山下	伊藤	早川	尾上			
	得点部位					メ			
		1 2 3 反	1 2 3 反	1 2 3 反	1 2 3 反	1 2 3 反			
磐田東（静岡県）	得点部位		▲	コ	メ ▲		2	2	○
	氏名	川島	山本	古川	正木	大窪			
	勝敗	□	□	○	○	△			

（第8試合）

チーム名	順序	先鋒	次鋒	中堅	副将	大将	勝者数	総本数	勝敗
市立岐阜商業（岐阜県）	勝敗	△	□	○	□	□	1	1	□
	氏名	那須	川部	蒲田	渡邉	石原			
	得点部位		▲	コ					
		1 2 3 反	1 2 3 反	1 2 3 反	1 2 3 反	1 2 3 反			
大同大大同（愛知県）	得点部位	メ	▲				1	1	□
	氏名	森川	夏目	村井	片岡	三嶋			
	勝敗	○	□	△	□	□			

男子団体戦　予選リーグ　　第1試合場

（第9試合）

チーム名	順序	先鋒	次鋒	中堅	副将	大将	勝者数	総本数	勝敗
池新田（静岡県）	勝敗	□	○	○	○	□	3	6	○
	氏名	池田	川田	山崎	杉澤	鈴木			
	得点部位		メメ	ココ	メ	メ			
		1 2 3反	1 2 3反	1 2 3反	1 2 3反	1 2 3反			
桜丘（愛知県）	得点部位					コ	0	1	△
	氏名	渡邉	浅見	杉原	加藤	土井			
	勝敗	□	△	△	△	□			

（第10試合）

チーム名	順序	先鋒	次鋒	中堅	副将	大将	勝者数	総本数	勝敗
鈴鹿（三重県）	勝敗	△	□	□	△	□	0	0	△
	氏名	中村	濱口	森井	奥村	向井			
	得点部位		▲						
		1 2 3反	1 2 3反	1 2 3反	1 2 3反	1 2 3反			
中京（岐阜県）	得点部位	コ			ドメ		2	3	○
	氏名	内匠	伊藤	後藤	安藤	加藤			
	勝敗	○	□	□	○	□			

（第11試合）

チーム名	順序	先鋒	次鋒	中堅	副将	大将	勝者数	総本数	勝敗
大同大大同（愛知県）	勝敗	□	□	□	□	□	0	0	□
	氏名	森川	夏目	村井	片岡	三嶋			
	得点部位								
		1 2 3反	1 2 3反	1 2 3反	1 2 3反	1 2 3反			
磐田東（静岡県）	得点部位					▲	0	0	□
	氏名	川島	山本	古川	正木	大窪			
	勝敗	□	□	□	□	□			

（第12試合）

チーム名	順序	先鋒	次鋒	中堅	副将	大将	勝者数	総本数	勝敗
市立岐阜商業（岐阜県）	勝敗	□	□	○	△	△	1	1	△
	氏名	那須	川部	蒲田	渡邉	石原			
	得点部位		▲	メ					
		1 2 3反	1 2 3反	1 2 3反	1 2 3反	1 2 3反			
皇學館（三重県）	得点部位				ド	ド	2	2	○
	氏名	津村	山下	村林	早川	尾上			
	勝敗	□	□	△	○	○			

男子団体戦　予選リーグ　　第2試合場

（第1試合）

チーム名	順序	先鋒	次鋒	中堅	副将	大将	勝者数	総本数	勝敗
名古屋大谷（愛知県）	勝敗	□	□	□	□	○	1	1	○
	氏名	加藤 尚	安藤	本多	小川	加藤 大			
	得点部位					コ			
		1 2 3反	1 2 3反	1 2 3反	1 2 3反	1 2 3反			
桑名（三重県）	得点部位						0	0	△
	氏名	生川	水谷	渡邊	高橋	本多			
	勝敗	□	□	□	□	△			

（第2試合）

チーム名	順序	先鋒	次鋒	中堅	副将	大将	勝者数	総本数	勝敗
郡上（岐阜県）	勝敗	△	□	□	□	□	0	1	△
	氏名	小酒井	田島	山畑	熊崎	大中			
	得点部位				メ ▲				
		1 2 3反	1 2 3反	1 2 3反	1 2 3反	1 2 3反			
浜名（静岡県）	得点部位	メ	▲		コ		1	2	○
	氏名	村岡	山田	鈴木 寛	伊藤	鈴木 誠			
	勝敗	○	□	□	□	□			

（第3試合）

チーム名	順序	先鋒	次鋒	中堅	副将	大将	勝者数	総本数	勝敗
三重（三重県）	勝敗	△	□	□	□	□	0	0	△
	氏名	與語	山本 大	山本 悠	細野	嶌田			
	得点部位					▲			
		1 2 3反	1 2 3反	1 2 3反	1 2 3反	1 2 3反			
西尾東（愛知県）	得点部位	コ			▲		1	1	○
	氏名	後藤	長尾	徳永	山田	岡田			
	勝敗	○	□	□	□	□			

（第4試合）

チーム名	順序	先鋒	次鋒	中堅	副将	大将	勝者数	総本数	勝敗
東海大翔洋（静岡県）	勝敗	□	○	△	□	□	1	1	□
	氏名	安田	佐野	佐藤	関	渡邉			
	得点部位		コ						
		1 2 3反	1 2 3反	1 2 3反	1 2 3反	1 2 3反			
麗澤瑞浪（岐阜県）	得点部位		▲	コ		▲	1	1	□
	氏名	太田	堀	相沢	橋本	清水			
	勝敗	□	△	○	□	□			

男子団体戦　予選リーグ　　第2試合場

（第5試合）

チーム名	順序	先鋒	次鋒	中堅	副将	大将	勝者数	総本数	勝敗
郡上（岐阜県）	勝敗	△	□	○	□	△	1	3	△
	氏名	小酒井	山田	山畑	熊崎	大中			
	得点部位			ドメ	メ				
		1 2 3 反	1 2 3 反	1 2 3 反	1 2 3 反	1 2 3 反			
桑名（三重県）	得点部位	メ			ド	メコ	2	4	○
	氏名	生川	水谷	渡邊	高橋	本多			
	勝敗	○	□	△	□	○			

（第6試合）

チーム名	順序	先鋒	次鋒	中堅	副将	大将	勝者数	総本数	勝敗
名古屋大谷（愛知県）	勝敗	□	□	△	□	○	1	2	○
	氏名	加藤尚	安藤	本多	小川	加藤大			
	得点部位					メメ			
		1 2 3 反	1 2 3 反	1 2 3 反	1 2 3 反	1 2 3 反			
浜名（静岡県）	得点部位			メ			1	1	△
	氏名	村岡	山田	鈴木寛	伊藤	鈴木誠			
	勝敗	□	□	○	□	△			

（第7試合）

チーム名	順序	先鋒	次鋒	中堅	副将	大将	勝者数	総本数	勝敗
三重（三重県）	勝敗	○	○	□	□	○	3	5	○
	氏名	内山	山本大	山本悠	細野	嶌田			
	得点部位	メ	コ	メ		メコ			
		1 2 3 反	1 2 3 反	1 2 3 反	1 2 3 反	1 2 3 反			
麗澤瑞浪（岐阜県）	得点部位			メ			0	1	△
	氏名	太田	堀	相沢	橋本	清水			
	勝敗	△	△	□	□	△			

（第8試合）

チーム名	順序	先鋒	次鋒	中堅	副将	大将	勝者数	総本数	勝敗
東海大翔洋（静岡県）	勝敗	○	△	□	○	○	3	6	○
	氏名	安田	佐野	佐藤	関	渡邉			
	得点部位	メコ			メ反	メコ			
		1 2 3 反	1 2 3 反	1 2 3 反	1 2 3 反	1 2 3 反			
西尾東（愛知県）	得点部位		メメ			メ	1	3	△
	氏名	後藤	長尾	徳永	山田	岡田			
	勝敗	△	○	□	△	△			

男子団体戦　予選リーグ　　第2試合場

（第9試合）

チーム名	順序	先鋒	次鋒	中堅	副将	大将	勝者数	総本数	勝敗
名古屋大谷（愛知県）	勝敗	□	○	○	□	○	3	5	○
	氏名	加藤 尚	安藤	本多	小川	加藤 大			
	得点部位		メ	メド	メ	メ			
		1 2 3 反	1 2 3 反	1 2 3 反	1 2 3 反	1 2 3 反			
郡上（岐阜県）	得点部位			▲	メ ▲		0	1	△
	氏名	森藤	山田	山畑	熊崎	大中			
	勝敗	□	△	△	□	△			

（第10試合）

チーム名	順序	先鋒	次鋒	中堅	副将	大将	勝者数	総本数	勝敗
浜名（静岡県）	勝敗	□	□	□	□	○	1	3	○
	氏名	村岡	山田	鈴木 寛	伊藤	鈴木 誠			
	得点部位	ド	▲			ドコ			
		1 2 3 反	1 2 3 反	1 2 3 反	1 2 3 反	1 2 3 反			
桑名（三重県）	得点部位	ド	▲			コ	0	2	△
	氏名	生川	水谷	渡邊	高橋	本多			
	勝敗	□	□	□	□	△			

（第11試合）

チーム名	順序	先鋒	次鋒	中堅	副将	大将	勝者数	総本数	勝敗
麗澤瑞浪（岐阜県）	勝敗	△	△	□	○	□	1	3	△
	氏名	太田	堀	相沢	橋本	清水			
	得点部位				メメ	メ			
		1 2 3 反	1 2 3 反	1 2 3 反	1 2 3 反	1 2 3 反			
西尾東（愛知県）	得点部位	コ	コメ			コ ▲	2	4	○
	氏名	後藤	長尾	徳永	山田	岡田			
	勝敗	○	○	□	△	□			

（第12試合）

チーム名	順序	先鋒	次鋒	中堅	副将	大将	勝者数	総本数	勝敗
三重（三重県）	勝敗	□	□	△	□	△	0	1	△
	氏名	内山	山本 大	山本 悠	細野	嶌田			
	得点部位	▲			▲	コ			
		1 2 3 反	1 2 3 反	1 2 3 反	1 2 3 反	1 2 3 反			
東海大翔洋（静岡県）	得点部位			メ	▲	メ コ ▲	2	3	○
	氏名	安田	赤池	佐藤	関	渡邉			
	勝敗	□	□	○	□	○			

女　子　団　体　戦

優　勝	高　山　西　高等学校	岐阜
2　位	磐　田　西　高等学校	静岡
3　位	済　美　高等学校	岐阜
3　位	中　京　高等学校	岐阜

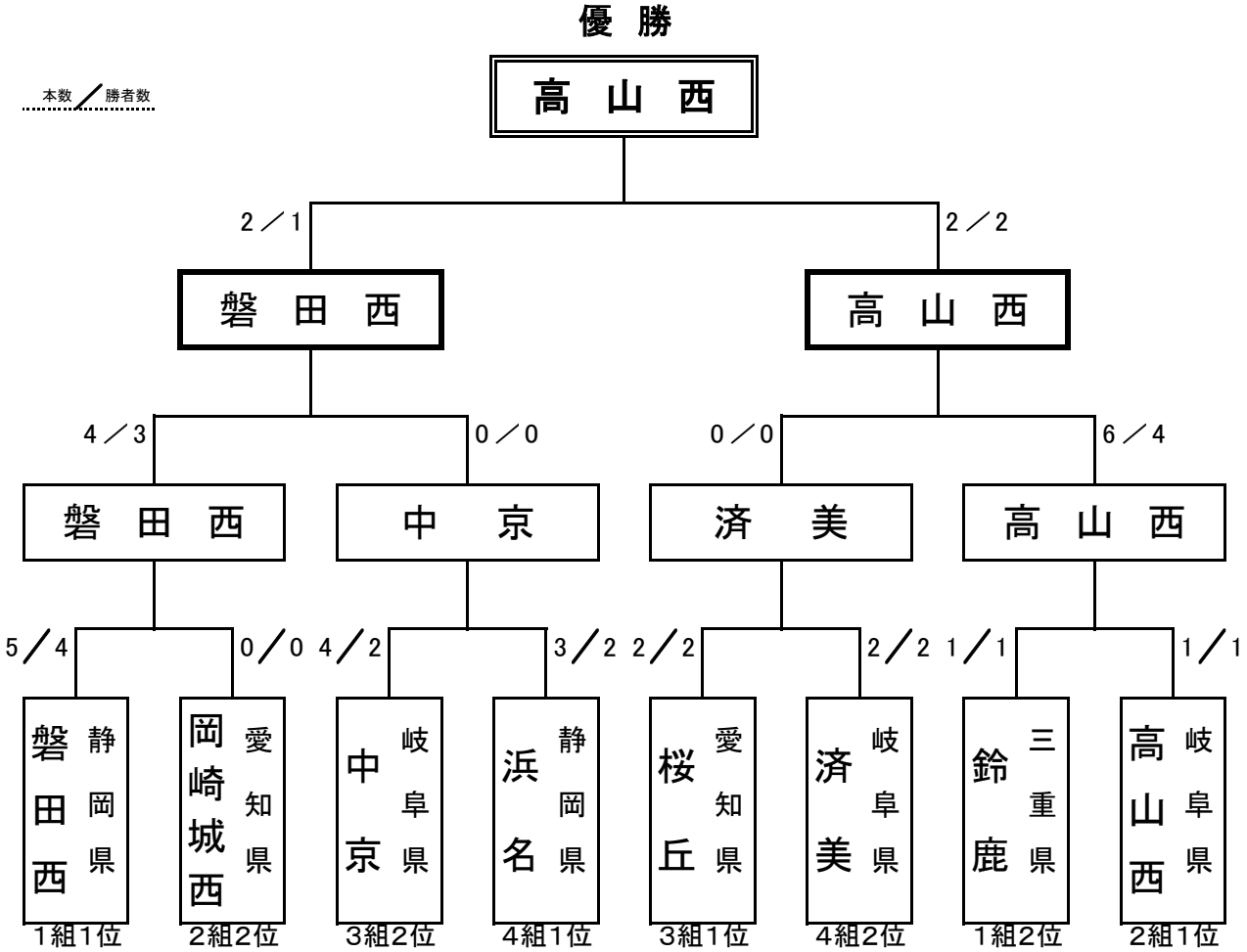

女子団体　決勝トーナメント

決　勝

チーム名	順序	先鋒	次鋒	中堅	副将	大将	勝者数	総本数	勝敗	代表戦
磐田西（静岡県）	勝敗	△	○	△	□	□	1	2	△	
	氏名	前嶋	松田	梅田	前川	松下				
	得点部位		メメ							
		1 2 3 反	1 2 3 反	1 2 3 反	1 2 3 反	1 2 3 反				1 反
高山西（岐阜県）	得点部位	メ	▲	メ			2	2	○	
	氏名	吉田	直井	小林	浦川	小島				
	勝敗	○	△	○	□	□				

準決勝　第1試合場

チーム名	順序	先鋒	次鋒	中堅	副将	大将	勝者数	総本数	勝敗	代表戦
磐田西（静岡県）	勝敗	□	○	○	○	□	3	4	○	
	氏名	前嶋	松田	梅田	前川	松下				
	得点部位		メ	メ	メ反					
		1 2 3 反	1 2 3 反	1 2 3 反	1 2 3 反	1 2 3 反				1 反
中京（岐阜県）	得点部位				▲▲		0	0	△	
	氏名	江幡	朝山	石井 涼	井上	川元				
	勝敗	□	△	△	△	□				

準決勝　第2試合場

チーム名	順序	先鋒	次鋒	中堅	副将	大将	勝者数	総本数	勝敗	代表戦
済美（岐阜県）	勝敗	△	□	△	△	△	0	0	△	
	氏名	赤尾	松浦	奥田	鈴木	酒井				
	得点部位	▲		▲						
		1 2 3 反	1 2 3 反	1 2 3 反	1 2 3 反	1 2 3 反				1 反
高山西（岐阜県）	得点部位	メ ▲		メ反 ▲	メ	コド	4	6	○	
	氏名	吉田	直井	小林	浦川	小島				
	勝敗	○	□	○	○	○				

女子団体　決勝トーナメント

準々決勝　第1試合場 ①

チーム名	順序	先鋒	次鋒	中堅	副将	大将	勝者数	総本数	勝敗	代表戦
磐田西（静岡県）	勝敗	□	○	○	○	○	4	5	○	
	氏名	前嶋	松田	梅田	前川	松下				
	得点部位		メメ	メ	メ	コ				
		1 2 3反	1 2 3反	1 2 3反	1 2 3反	1 2 3反				1 反
岡崎城西（愛知県）	得点部位			▲			0	0	△	
	氏名	小野田	室屋	金子	三浦	長田				
	勝敗	□	△	△	△	△				

準々決勝　第1試合場 ②

チーム名	順序	先鋒	次鋒	中堅	副将	大将	勝者数	総本数	勝敗	代表戦
中京（岐阜県）	勝敗	○	○	△	△	□	2	4	○	
	氏名	江幡	朝山	石井 涼	井上	川元				
	得点部位	メメ	コメ							
		1 2 3反	1 2 3反	1 2 3反	1 2 3反	1 2 3反				1 反
浜名（静岡県）	得点部位	メ		メ	メ		2	3	△	
	氏名	鈴木	出羽	黒柳	杉本	松井				
	勝敗	△	△	○	○	□				

準々決勝　第2試合場 ③

チーム名	順序	先鋒	次鋒	中堅	副将	大将	勝者数	総本数	勝敗	代表戦
桜丘（愛知県）	勝敗	□	△	○	○	△	2	2	△	△
	氏名	冨田	河西	市川	田口	近藤				近藤
	得点部位			コ	メ					
		1 2 3反	1 2 3反	1 2 3反	1 2 3反	1 2 3反				1 反
済美（岐阜県）	得点部位		メ	▲		コ	2	2	○	メ
	氏名	赤尾	松浦	奥田	鈴木	酒井				酒井
	勝敗	□	○	△	△	○				○

準々決勝　第2試合場 ④

チーム名	順序	先鋒	次鋒	中堅	副将	大将	勝者数	総本数	勝敗	代表戦
鈴鹿（三重県）	勝敗	△	□	□	□	○	1	1	△	△
	氏名	上原	清水	仲	川口	菊池				菊池
	得点部位					メ				
		1 2 3反	1 2 3反	1 2 3反	1 2 3反	1 2 3反				1 反
高山西（岐阜県）	得点部位	メ					1	1	○	コ
	氏名	吉田	直井	小林	木村	小島				小林
	勝敗	○	□	□	□	△				○

女子団体戦　予選リーグ

1組	校名（県名・順位）	磐田西	鈴鹿	東邦	県立岐阜商業	勝点	勝者数	総本数	順位	代表
	磐田西（静岡１）		○ 1／1	○ 4／3	○ 8／5	3	9	13	1	
	鈴鹿（三重２）	△ 0／0		○ 1／1	○ 5／4	2	5	6	2	
	東邦（愛知３）	△ 0／0	△ 0／0		△ 1／0	0	0	1	4	
	県立岐阜商業（岐阜４）	△ 1／0	△ 1／1	○ 8／4		1	5	10	3	

2組	校名（県名・順位）	高山西	岡崎城西	津西	東海大翔洋	勝点	勝者数	総本数	順位	代表
	高山西（岐阜１）		○ 2／2	○ 10／5	○ 6／4	3	11	18	1	
	岡崎城西（愛知２）	△ 1／1		○ 5／3	□ 1／1	1.5	5	7	2	
	津西（三重３）	△ 0／0	△ 0／0		△ 1／1	0	1	1	4	
	東海大翔洋（静岡４）	△ 1／1	□ 1／1	○ 3／2		1.5	4	5	3	

3組	校名（県名・順位）	三重	中京	浜松湖南	桜丘	勝点	勝者数	総本数	順位	代表
	三重（三重１）		△ 1／1	△ 3／1	△ 1／0	0	2	5	4	
	中京（岐阜２）	○ 4／3		○ 2／2	△ 1／1	2	6	7	2	
	浜松湖南（静岡３）	○ 3／2	△ 1／1		△ 0／0	1	3	4	3	
	桜丘（愛知４）	○ 4／2	○ 2／2	○ 6／5		3	9	12	1	

4組	校名（県名・順位）	中部大春日丘	浜名	済美	皇學館	勝点	勝者数	総本数	順位	代表
	中部大春日丘（愛知１）		△ 0／0	○ 4／3	□ 1／1	1.5	4	5	3	
	浜名（静岡２）	○ 2／2		□ 1／1	○ 2／2	2.5	5	5	1	
	済美（岐阜３）	△ 1／0	□ 1／1		○ 5／3	1.5	4	7	2	
	皇學館（三重４）	□ 1／1	△ 1／1	△ 0／0		0.5	2	2	4	

女子団体戦　予選リーグ　　第3会場

（第1試合）

チーム名	順序	先　鋒	次鋒	中堅	副将	大将	勝者数	総本数	勝 敗
磐　田　西	勝敗	○	○	○	○	○	5	8	○
	氏名	前　嶋	松　田	梅　田	藤　雄	松　下			
（静岡県）	得点	メ	メメ	メメ	メ	ドメ			
	部位	１２３反	１２３反	１２３反	１２３反	１２３反			
県立岐阜商業	部位			▲		メ	0	1	△
（岐阜県）	氏名	加　藤	森　﨑	島　戸	山　元	廣　井			
	勝敗	△	△	△	△	△			

（第2試合）

チーム名	順序	先　鋒	次鋒	中堅	副将	大将	勝者数	総本数	勝 敗
鈴　鹿	勝敗	□	○	□	□	□	1	1	○
	氏名	上　原	清　水	仲	川　口	菊　池			
（三重県）	得点		コ	▲					
	部位	１２３反	１２３反	１２３反	１２３反	１２３反			
東　邦	部位			▲			0	0	△
（愛知県）	氏名	生　駒	龍　尾	亀　山	村　松	矢　野			
	勝敗	□	△	□	□	□			

（第3試合）

チーム名	順序	先　鋒	次鋒	中堅	副将	大将	勝者数	総本数	勝 敗
高　山　西	勝敗	○	○	○	○	△	4	6	○
	氏名	吉　田	水小瀬	小　林	木　村	小　島			
（岐阜県）	得点	コメ	メ	ドメ	メ				
	部位	１２３反	１２３反	１２３反	１２３反	１２３反			
東海大翔洋	部位					メ	1	1	△
（静岡県）	氏名	古　田	伊　藤	内　海	岩　﨑	川　合			
	勝敗	△	△	△	△	○			

（第4試合）

チーム名	順序	先　鋒	次鋒	中堅	副将	大将	勝者数	総本数	勝 敗
岡崎城西	勝敗	□	○	□	○	○	3	5	○
	氏名	小野田	山　吹	金　子	三　浦	長　田			
（愛知県）	得点		メメ		ドメ	メ			
	部位	１２３反	１２３反	１２３反	１２３反	１２３反			
津　西	部位	▲					0	0	△
（三重県）	氏名	玉　井	八　木	倉　谷	加　藤	小　西			
	勝敗	□	△	□	△	△			

女子団体戦　予選リーグ　　第3会場

（第5試合）

チーム名	順序	先　鋒	次鋒	中堅	副将	大将	勝者数	総本数	勝 敗
磐　田　西	勝敗	□	○	○	□	○	3	4	○
	氏名	前　嶋	松　田	梅　田	前　川	松　下			
（静岡県）	得点部位		メド	ド		メ			
		１２３反	１２３反	１２３反	１２３反	１２３反			
東　邦	得点部位					▲	0	0	△
	氏名	生　駒	龍　尾	亀　山	村　松	矢　野			
（愛知県）	勝敗	□	△	△	□	△			

（第6試合）

チーム名	順序	先　鋒	次鋒	中堅	副将	大将	勝者数	総本数	勝 敗
鈴　鹿	勝敗	△	○	○	○	○	4	5	○
	氏名	上　原	清　水	仲	川　口	菊　池			
（三重県）	得点部位		コ	メメ ▲	メ	コ			
		１２３反	１２３反	１２３反	１２３反	１２３反			
県立岐阜商業	得点部位	メ		▲			1	1	△
	氏名	加　藤	森　﨑	島　戸	山　元	廣　井			
（岐阜県）	勝敗	○	△	△	△	△			

（第7試合）

チーム名	順序	先　鋒	次鋒	中堅	副将	大将	勝者数	総本数	勝 敗
岡崎城西	勝敗	□	□	□	○	△	1	1	□
	氏名	小野田	山　吹	金　子	三　浦	長　田			
（愛知県）	得点部位				メ				
		１２３反	１２３反	１２３反	１２３反	１２３反			
東海大翔洋	得点部位					メ	1	1	□
	氏名	古　田	伊　藤	内　海	岩　﨑	川　合			
（静岡県）	勝敗	□	□	□	△	○			

（第8試合）

チーム名	順序	先　鋒	次鋒	中堅	副将	大将	勝者数	総本数	勝 敗
高　山　西	勝敗	○	○	○	○	○	5	10	○
	氏名	吉　田	水小瀬	小　林	木　村	小　島			
（岐阜県）	得点部位	ココ	メコ	メメ	メコ ▲	ドド			
		１２３反	１２３反	１２３反	１２３反	１２３反			
津　西	得点部位				▲		0	0	△
	氏名	玉　井	八　木	倉　谷	加　藤	小　西			
（三重県）	勝敗	△	△	△	△	△			

女子団体戦　予選リーグ　　第3会場

（第9試合）

チーム名	順序	先鋒	次鋒	中堅	副将	大将	勝者数	総本数	勝敗
磐田西（静岡県）	勝敗	□	□	□	□	○	1	1	○
	氏名	前嶋	松田	梅田	前川	松下			
	得点部位				▲	メ			
		1 2 3 反	1 2 3 反	1 2 3 反	1 2 3 反	1 2 3 反			
鈴鹿（三重県）	得点部位				▲		0	0	△
	氏名	上原	清水	仲	川口	菊池			
	勝敗	□	□	□	□	△			

（第10試合）

チーム名	順序	先鋒	次鋒	中堅	副将	大将	勝者数	総本数	勝敗
東邦（愛知県）	勝敗	△	△	△	□	△	0	1	△
	氏名	生駒	龍尾	亀山	村松	矢野			
	得点部位				メ				
		1 2 3 反	1 2 3 反	1 2 3 反	1 2 3 反	1 2 3 反			
県立岐阜商業（岐阜県）	得点部位	メメ	メメ	ド	メ	メド	4	8	○
	氏名	加藤	森﨑	島戸	山元	廣井			
	勝敗	○	○	○	□	○			

（第11試合）

チーム名	順序	先鋒	次鋒	中堅	副将	大将	勝者数	総本数	勝敗
津西（三重県）	勝敗	○	□	□	△	△	1	1	△
	氏名	玉井	アクマル	倉谷	加藤	小西			
	得点部位	メ			▲				
		1 2 3 反	1 2 3 反	1 2 3 反	1 2 3 反	1 2 3 反			
東海大翔洋（静岡県）	得点部位				メ	メメ	2	3	○
	氏名	古田	伊藤	内海	岩﨑	川合			
	勝敗	△	□	□	○	○			

（第12試合）

チーム名	順序	先鋒	次鋒	中堅	副将	大将	勝者数	総本数	勝敗
高山西（岐阜県）	勝敗	○	△	□	○	□	2	2	○
	氏名	吉田	水小瀬	小林	木村	小島			
	得点部位	メ	▲	▲	メ				
		1 2 3 反	1 2 3 反	1 2 3 反	1 2 3 反	1 2 3 反			
岡崎城西（愛知県）	得点部位		メ				1	1	△
	氏名	小野田	室屋	金子	三浦	長田			
	勝敗	△	○	□	△	□			

女子団体戦　予選リーグ　　第4試合場

（第1試合）

チーム名	順序	先鋒	次鋒	中堅	副将	大将	勝者数	総本数	勝敗
三重（三重県）	勝敗	□	△	□	△	□	0	1	△
	氏名	藤本	廣田	稲垣	前川	笹井			
	得点部位					メ			
		１２３反	１２３反	１２３反	１２３反	１２３反			
桜丘（愛知県）	得点部位		コ		メメ	メ	2	4	○
	氏名	冨田	河西	市川	田口	近藤			
	勝敗	□	○	□	○	□			

（第2試合）

チーム名	順序	先鋒	次鋒	中堅	副将	大将	勝者数	総本数	勝敗
中京（岐阜県）	勝敗	□	□	○	△	○	2	2	○
	氏名	江幡	朝山	石井 涼	井上	川元			
	得点部位			メ		メ			
		１２３反	１２３反	１２３反	１２３反	１２３反			
浜松湖南（静岡県）	得点部位				メ		1	1	△
	氏名	田中	岩﨑	小沢	松山	武知			
	勝敗	□	□	△	○	△			

（第3試合）

チーム名	順序	先鋒	次鋒	中堅	副将	大将	勝者数	総本数	勝敗
中部大春日丘（愛知県）	勝敗	□	○	□	□	△	1	1	□
	氏名	三明	堀辺	和田	佐波	金			
	得点部位		コ						
		１２３反	１２３反	１２３反	１２３反	１２３反			
皇學館（三重県）	得点部位		▲			メ	1	1	□
	氏名	早川	杉坂	田中	斉藤	正代			
	勝敗	□	△	□	□	○			

（第4試合）

チーム名	順序	先鋒	次鋒	中堅	副将	大将	勝者数	総本数	勝敗
浜名（静岡県）	勝敗	△	□	○	□	□	1	1	□
	氏名	鈴木	西川	黒柳	杉本	松井			
	得点部位	▲		メ					
		１２３反	１２３反	１２３反	１２３反	１２３反			
済美（岐阜県）	得点部位	メ ▲					1	1	□
	氏名	赤尾	松浦	奥田	鈴木	酒井			
	勝敗	○	□	△	□	□			

女子団体戦　予選リーグ　　第4試合場

（第5試合）

チーム名	順序	先鋒	次鋒	中堅	副将	大将	勝者数	総本数	勝敗
中京（岐阜県）	勝敗	○	△	□	□	△	1	1	△
	氏名	江幡	朝山	石井 涼	井上	川元			
	得点部位	メ							
		1 2 3反	1 2 3反	1 2 3反	1 2 3反	1 2 3反			
桜丘（愛知県）	得点部位		メ ▲			メ	2	2	○
	氏名	冨田	河西	市川	田口	近藤			
	勝敗	△	○	□	□	○			

（第6試合）

チーム名	順序	先鋒	次鋒	中堅	副将	大将	勝者数	総本数	勝敗
三重（三重県）	勝敗	△	△	○	□	□	1	3	△
	氏名	藤本	廣田	稲垣	前川	笹井			
	得点部位			メコ	メ				
		1 2 3反	1 2 3反	1 2 3反	1 2 3反	1 2 3反			
浜松湖南（静岡県）	得点部位	メ ▲	メ		メ	▲	2	3	○
	氏名	田中	岩崎	小沢	松山	武知			
	勝敗	○	○	△	□	□			

（第7試合）

チーム名	順序	先鋒	次鋒	中堅	副将	大将	勝者数	総本数	勝敗
中部大春日丘（愛知県）	勝敗	○	○	□	□	○	3	4	○
	氏名	三明	堀辺	和田	佐波	金			
	得点部位	メ	メ	メ ▲		メ			
		1 2 3反	1 2 3反	1 2 3反	1 2 3反	1 2 3反			
済美（岐阜県）	得点部位		▲	メ ▲			0	1	△
	氏名	赤尾	松浦	奥田	鈴木	酒井			
	勝敗	△	△	□	□	△			

（第8試合）

チーム名	順序	先鋒	次鋒	中堅	副将	大将	勝者数	総本数	勝敗
浜名（静岡県）	勝敗	□	○	□	△	○	2	2	○
	氏名	鈴木	西川	黒柳	杉本	松井			
	得点部位		ド			コ			
		1 2 3反	1 2 3反	1 2 3反	1 2 3反	1 2 3反			
皇學館（三重県）	得点部位				メ		1	1	△
	氏名	早川	杉坂	田中	斉藤	正代			
	勝敗	□	△	□	○	△			

女子団体戦　予選リーグ　　第4試合場

（第9試合）

チーム名	順序	先鋒	次鋒	中堅	副将	大将	勝者数	総本数	勝敗
三重（三重県）	勝敗	△	△	○	△	□	1	1	△
	氏名	藤本	平山	稲垣	前川	笹井			
	得点部位		▲	メ	▲				
		1 2 3反	1 2 3反	1 2 3反	1 2 3反	1 2 3反			
中京（岐阜県）	得点部位	コ	反メ		メ		3	4	○
	氏名	江幡	朝山	石井 涼	井上	川元			
	勝敗	○	○	△	○	□			

（第10試合）

チーム名	順序	先鋒	次鋒	中堅	副将	大将	勝者数	総本数	勝敗
浜松湖南（静岡県）	勝敗	△	△	△	△	△	0	0	△
	氏名	田中	岩﨑	小沢	松山	武知			
	得点部位								
		1 2 3反	1 2 3反	1 2 3反	1 2 3反	1 2 3反			
桜丘（愛知県）	得点部位	メ	コ	ド	メメ	ド	5	6	○
	氏名	冨田	河西	市川	田口	近藤			
	勝敗	○	○	○	○	○			

（第11試合）

チーム名	順序	先鋒	次鋒	中堅	副将	大将	勝者数	総本数	勝敗
済美（岐阜県）	勝敗	□	○	○	□	○	3	5	○
	氏名	赤尾	松浦	奥田	鈴木	酒井			
	得点部位		ドド	メメ		メ			
		1 2 3反	1 2 3反	1 2 3反	1 2 3反	1 2 3反			
皇學館（三重県）	得点部位			▲			0	0	△
	氏名	早川	杉坂	田中	斉藤	正代			
	勝敗	□	△	△	□	△			

（第12試合）

チーム名	順序	先鋒	次鋒	中堅	副将	大将	勝者数	総本数	勝敗
中部大春日丘（愛知県）	勝敗	□	△	□	□	△	0	0	△
	氏名	三明	堀辺	和田	佐波	金			
	得点部位								
		1 2 3反	1 2 3反	1 2 3反	1 2 3反	1 2 3反			
浜名（静岡県）	得点部位		メ			メ	2	2	○
	氏名	鈴木	出羽	黒柳	杉本	松井			
	勝敗	□	○	□	□	○			

第 66 回　東海高等学校総合体育大会

剣 道 競 技

期　日　　令和　元 年　6 月　22 日（土）　12 時　30 分
　　6 月　23 日（日）　9 時　00 分

会　場　　静岡市中央体育館

個 人 戦 公 式 記 録

男子個人戦

優勝	内山一吹	三重	三重
2位	小倉浩介	星城	愛知
3位	加藤壮太郎	郡上	岐阜
3位	佐野立流	磐田西	静岡
5位	尾上周翼	皇學館	三重
5位	渡邉伽旅	市立岐阜商業	岐阜
5位	川島多喜	磐田東	静岡
5位	古川柊介	磐田東	静岡

女子個人戦

優勝	川合芳奈	東海大翔洋	静岡
2位	田口風花	桜丘	愛知
3位	近藤こころ	桜丘	愛知
3位	松田萌華	磐田西	静岡
5位	細谷更紗	浜松湖北	静岡
5位	小林京	高山西	岐阜
5位	江幡芙美子	中京	岐阜
5位	長田珠裕	岡崎城西	愛知

男　子　個　人　戦

第1試合場

1	大石	剛寅	静清	静岡 1
2	杉原	弘祐	桜丘	愛知 8
3	尾上	周翼	皇學館	三重 5
4	佐橋	隆暉	可児工	岐阜 4
5	内山	一吹	三重	三重 3
6	藤森	武斗	郡上	岐阜 6
7	高塚	優誠	磐田西	静岡 7
8	大橋	正登	星城	愛知 2
9	嶌田	瑞希	三重	三重 2
10	渡邉	伽旅	市立岐阜商業	岐阜 7
11	関	隆之介	東海大翔洋	静岡 6
12	本多	祐輔	名古屋大谷	愛知 3
13	鈴木	寛	浜名	静岡 4
14	小川	捷	名古屋大谷	愛知 5
15	山本	悠雅	三重	三重 8
16	加藤	壮太郎	郡上	岐阜 1

1 メ　2 メ▲　3 ツ▲　4 メメ　5 コ　6 メ　7 メ　8 メ　9 メ　10 コ　11 メ　12 メ　13 メ▲　14 ▲　15 メ　16 メ

第2試合場

17	本多	亮輔	桑名	三重 1
18	佐野	立流	磐田西	静岡 8
19	佐橋	祐成	可児工	岐阜 5
20	柴田	耕作	豊川	愛知 4
21	山本	涼太	美濃加茂	岐阜 3
22	鰐部	太空海	大同大大同	愛知 6
23	早川	明日斗	皇學館	三重 7
24	川島	多喜	磐田東	静岡 2
25	境	浩輝	高山西	岐阜 2
26	中川	竜之介	中部大第一	愛知 7
27	細野	智陽	三重	三重 6
28	古川	柊介	磐田東	静岡 3
29	桐山	颯	高田	三重 4
30	山本	輝	池新田	静岡 5
31	蒲田	泰雅	市立岐阜商業	岐阜 8
32	小倉	浩介	星城	愛知 1

1 メ▲　2 下▲　3 メ　4 メ　5 メ　6 メ　7 メ　8 メ　9 メ▲　10 メ▲　11 メ　12 コ　13 コ　14 メ　15 メ　16 メ

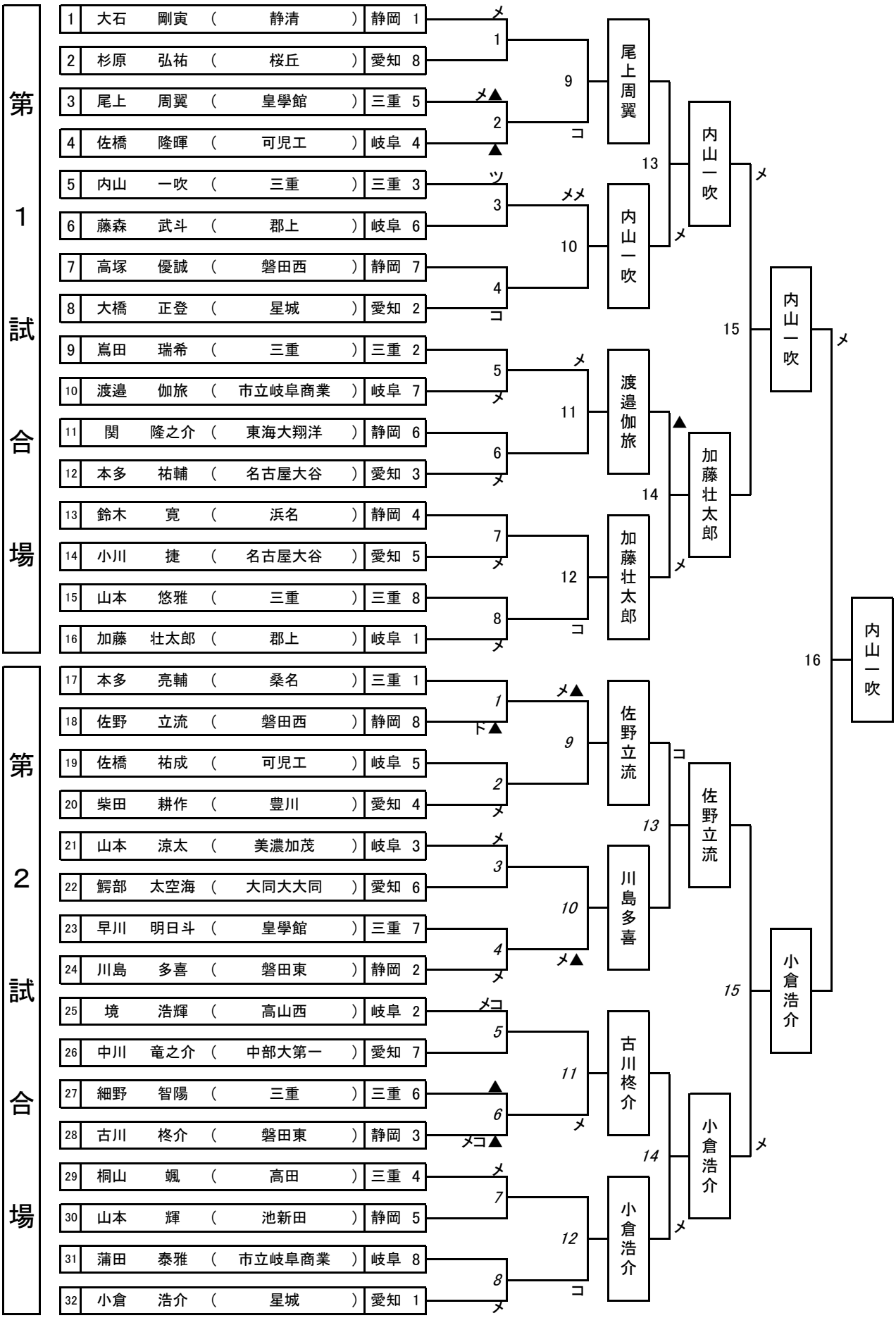

男　子　個　人　戦

第　1　試　合　場

順番	選手名			成績 勝敗	反則 1	2	3	4	部位 1	2	3	延長	部位 1	2	3	反則 1	2	3	4	勝敗	選手名		
1	大石	剛寅	（静清）	静岡	○					メ										△	杉原	弘祐	（桜丘） 愛知
2	尾上	周翼	（皇學館）	三重	○	▲				メ			延				▲			△	佐橋	隆暉	（可児工） 岐阜
3	内山	一吹	（三重）	三重	○					ツ			延							△	藤森	武斗	（郡上） 岐阜
4	高塚	優誠	（磐田西）	静岡	△									コ						○	大橋	正登	（星城） 愛知
5	嶌田	瑞希	（三重）	三重	△							延	メ							○	渡邉	伽旅	（市立岐阜商業） 岐阜
6	関	隆之介	（東海大翔洋）	静岡	△							延	メ							○	本多	祐輔	（名古屋大谷） 愛知
7	鈴木	寛	（浜名）	静岡	△								メ							○	小川	捷	（名古屋大谷） 愛知
8	山本	悠雅	（三重）	三重	△							延	メ							○	加藤	壮太郎	（郡上） 岐阜
9	大石	剛寅	（静清）	静岡	△							延	コ							○	尾上	周翼	（皇學館） 三重
10	内山	一吹	（三重）	三重	○				メ	メ										△	大橋	正登	（星城） 愛知
11	渡邉	伽旅	（市立岐阜商業）	岐阜	○				メ			延								△	本多	祐輔	（名古屋大谷） 愛知
12	小川	捷	（名古屋大谷）	愛知	△							延	コ							○	加藤	壮太郎	（郡上） 岐阜
13	尾上	周翼	（皇學館）	三重	△							延	メ							○	内山	一吹	（三重） 三重
14	渡邉	伽旅	（市立岐阜商業）	岐阜	△	▲						延	メ							○	加藤	壮太郎	（郡上） 岐阜
準決	内山	一吹	（三重）	三重	○					メ		延								△	加藤	壮太郎	（郡上） 岐阜
決勝	内山	一吹	（三重）	三重	○					メ										△	小倉	浩介	（星城） 愛知

第　2　試　合　場

順番	選手名			成績 勝敗	反則 1	2	3	4	部位 1	2	3	延長	部位 1	2	3	反則 1	2	3	4	勝敗	選手名		
1	本多	亮輔	（桑名）	三重	△							延	ド			▲				○	佐野	立流	（磐田西） 静岡
2	佐橋	祐成	（可児工）	岐阜	△							延	メ							○	柴田	耕作	（豊川） 愛知
3	山本	涼太	（美濃加茂）	岐阜	○				メ			延								△	鰐部	太空海	（大同大大同） 愛知
4	早川	明日斗	（皇學館）	三重	△							延	メ							○	川島	多喜	（磐田東） 静岡
5	境	浩輝	（高山西）	岐阜	○				メ	コ										△	中川	竜之介	（中部大第一） 愛知
6	細野	智陽	（三重）	三重	△	▲							メ	コ		▲				○	古川	柊介	（磐田東） 静岡
7	桐山	颯	（高田）	三重	○				メ			延								△	山本	輝	（池新田） 静岡
8	蒲田	泰雅	（市立岐阜商業）	岐阜	△								メ							○	小倉	浩介	（星城） 愛知
9	佐野	立流	（磐田西）	静岡	○	▲			メ			延								△	柴田	耕作	（豊川） 愛知
10	山本	涼太	（美濃加茂）	岐阜	△								メ			▲				○	川島	多喜	（磐田東） 静岡
11	境	浩輝	（高山西）	岐阜	△							延	メ							○	古川	柊介	（磐田東） 静岡
12	桐山	颯	（高田）	三重	△							延	コ							○	小倉	浩介	（星城） 愛知
13	佐野	立流	（磐田西）	静岡	○				コ			延								△	川島	多喜	（磐田東） 静岡
14	古川	柊介	（磐田東）	静岡	△							延	メ							○	小倉	浩介	（星城） 愛知
準決	佐野	立流	（磐田西）	静岡	△								メ							○	小倉	浩介	（星城） 愛知

女　子　個　人　戦

第3試合場

1	川合　芳奈	（東海大翔洋）	静岡 1
2	柳沢　玲希	（西陵）	愛知 8
3	仲　彩乃	（鈴鹿）	三重 5
4	森　雪菜	（美濃加茂）	岐阜 4
5	清水　美波	（鈴鹿）	三重 3
6	安田　望愛	（麗澤瑞浪）	岐阜 6
7	細谷　更紗	（浜松湖北）	静岡 7
8	和田　彩莉	（中部大春日丘）	愛知 2
9	早川　愛菜	（皇學館）	三重 2
10	小島　たんぽぽ	（高山西）	岐阜 7
11	松下　陽日	（磐田西）	静岡 6
12	近藤　こころ	（桜丘）	愛知 3
13	山下　裕美	（星陵）	静岡 4
14	松野　里菜	（一宮）	愛知 5
15	舩木　萌衣	（白子）	三重 8
16	小林　京	（高山西）	岐阜 1

第4試合場

17	菊池　月菜	（鈴鹿）	三重 1
18	黒柳　美香	（浜名）	静岡 8
19	江幡　芙美子	（中京）	岐阜 5
20	平野　湖心	（愛知黎明）	愛知 4
21	酒井　優衣	（済美）	岐阜 3
22	田口　風花	（桜丘）	愛知 6
23	早川　理虹	（白子）	三重 7
24	遠藤　華	（吉原）	静岡 2
25	吉田　桃子	（高山西）	岐阜 2
26	長田　珠裕	（岡崎城西）	愛知 7
27	杉山　星空	（白子）	三重 6
28	大畑　果穂	（磐田西）	静岡 3
29	笹井　麻鈴	（三重）	三重 4
30	松田　萌華	（磐田西）	静岡 5
31	木村　桃子	（高山西）	岐阜 8
32	岩坂　結衣	（星城）	愛知 1

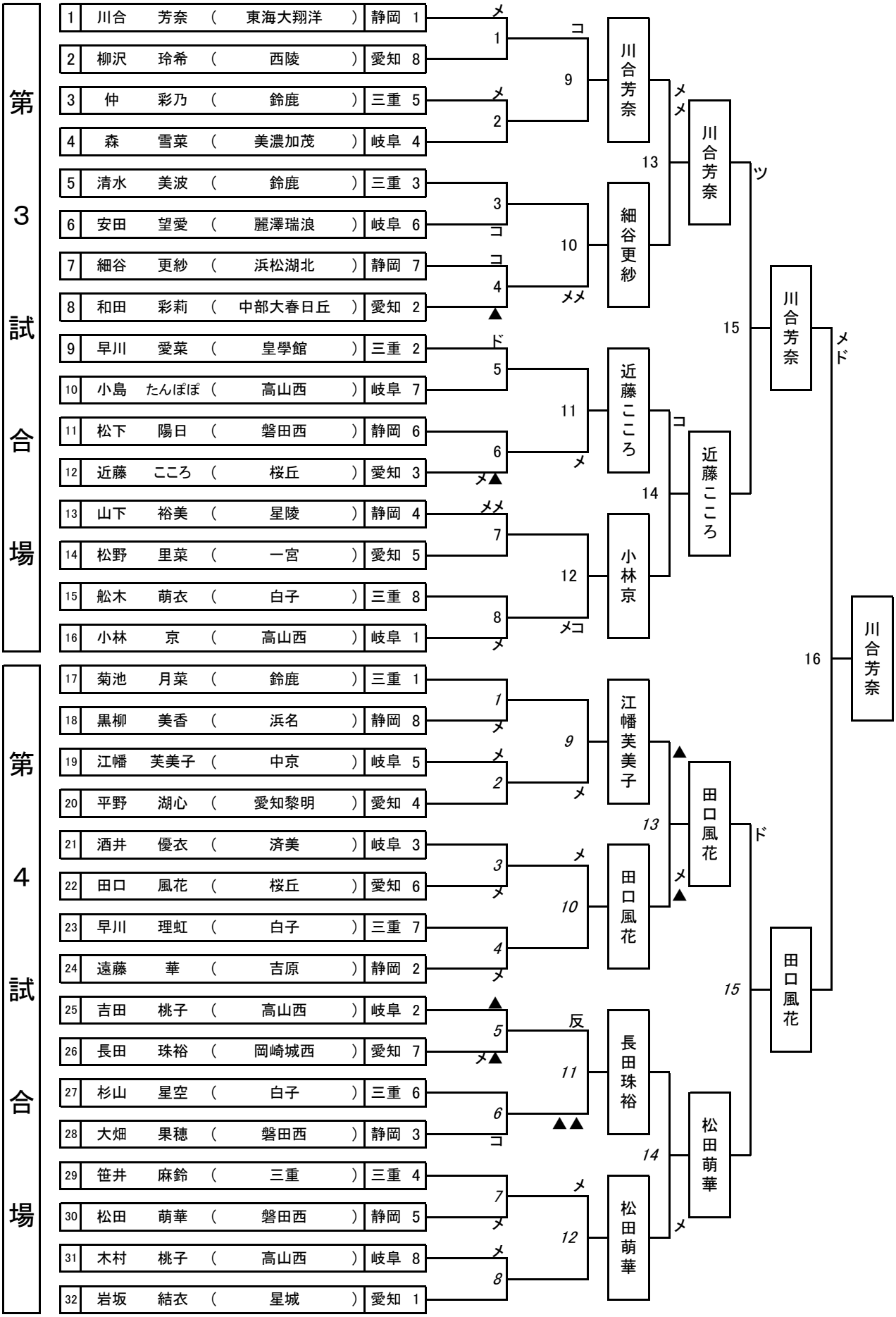

女　子　個　人　戦

第　3　試　合　場

順番	選手名			成績 勝敗	反則 1	2	3	4	部位 1	2	3	延長	部位 1	2	3	反則 1	2	3	4	勝敗	選手名		
1	川合	芳奈	東海大翔洋	静岡	○					メ										△	柳沢	玲希	西陵	愛知
2	仲	彩乃	鈴鹿	三重	○					メ		延								△	森	雪菜	美濃加茂	岐阜
3	清水	美波	鈴鹿	三重	△								コ							○	安田	望愛	麗澤瑞浪	岐阜
4	細谷	更紗	浜松湖北	静岡	○					コ						▲				△	和田	彩莉	中部大春日丘	愛知
5	早川	愛菜	皇學館	三重	○					ド		延								△	小島	たんぽぽ	高山西	岐阜
6	松下	陽日	磐田西	静岡	△							延	メ			▲				○	近藤	こころ	桜丘	愛知
7	山下	裕美	星陵	静岡	○					メ	メ									△	松野	里菜	一宮	愛知
8	舩木	萌衣	白子	三重	△								メ							○	小林	京	高山西	岐阜
9	川合	芳奈	東海大翔洋	静岡	○					コ		延								△	仲	彩乃	鈴鹿	三重
10	安田	望愛	麗澤瑞浪	岐阜	△								メ	メ						○	細谷	更紗	浜松湖北	静岡
11	早川	愛菜	皇學館	三重	△							延	メ							○	近藤	こころ	桜丘	愛知
12	山下	裕美	星陵	静岡	△								メ	コ						○	小林	京	高山西	岐阜
13	川合	芳奈	東海大翔洋	静岡	○					メ	メ									△	細谷	更紗	浜松湖北	静岡
14	近藤	こころ	桜丘	愛知	○					コ		延								△	小林	京	高山西	岐阜
準決	川合	芳奈	東海大翔洋	静岡	○					ツ		延								△	近藤	こころ	桜丘	愛知
決勝	川合	芳奈	東海大翔洋	静岡	○					メ	ド									△	田口	風花	桜丘	愛知

第　4　試　合　場

順番	選手名			成績 勝敗	反則 1	2	3	4	部位 1	2	3	延長	部位 1	2	3	反則 1	2	3	4	勝敗	選手名		
1	菊池	月菜	鈴鹿	三重	△								メ							○	黒柳	美香	浜名	静岡
2	江幡	芙美子	中京	岐阜	○					メ										△	平野	湖心	愛知黎明	愛知
3	酒井	優衣	済美	岐阜	△							延	メ							○	田口	風花	桜丘	愛知
4	早川	理虹	白子	三重	△							延	メ							○	遠藤	華	吉原	静岡
5	吉田	桃子	高山西	岐阜	△	▲						延	メ			▲				○	長田	珠裕	岡崎城西	愛知
6	杉山	星空	白子	三重	△							延	コ							○	大畑	果穂	磐田西	静岡
7	笹井	麻鈴	三重	三重	△							延	メ							○	松田	萌華	磐田西	静岡
8	木村	桃子	高山西	岐阜	○					メ		延								△	岩坂	結衣	星城	愛知
9	黒柳	美香	浜名	静岡	△								メ							○	江幡	芙美子	中京	岐阜
10	田口	風花	桜丘	愛知	○					メ		延								△	遠藤	華	吉原	静岡
11	長田	珠裕	岡崎城西	愛知	○					反		延				▲	▲			△	大畑	果穂	磐田西	静岡
12	松田	萌華	磐田西	静岡	○					メ										△	木村	桃子	高山西	岐阜
13	江幡	芙美子	中京	岐阜	△	▲						延	メ			▲				○	田口	風花	桜丘	愛知
14	長田	珠裕	岡崎城西	愛知	△							延	メ							○	松田	萌華	磐田西	静岡
準決	田口	風花	桜丘	愛知	○					ド		延								△	松田	萌華	磐田西	静岡